WYPOSAŻENIE POSZCZEGÓLNYCH MODELI I OPCJI DODATKOWYCH MOŻE BYĆ RÓŻNE W ZALEŻNOŚCI OD SPECYFICZNYCH WYMOGÓW RYNKU LUB PRZEPISÓW PRAWNYCH. INFORMACJE PODANE W NINIEJSZEJ PUBLIKACJI MAJĄ CHARAKTER ORIENTACYJNY. ABARTH & C. S.P.A. MOŻE W DOWOLNYM MOMENCIE WPROWADZIĆ ZMIANY W MODELACH OPISANYCH W NINIEJSZEJ PUBLIKACJI ZE WZGLĘDÓW NATURY TECHNICZNEJ LUB HANDLOWEJ.

DOWNLOAD

24hABARTH MOBILE

Available on the App Store · Android app on Google play

Aplikacja, dzięki której uzyskasz informacje, usługi oraz wsparcie

CALL

24hABARTH 0080022276400 Obsługa Klientów

MORE PASSION

Odwiedź sklep marki Abarth online na stronie www.abarthstore.com

MORE CARE

myAbarth Zaopiekuj się swoim Abarthem, wchodząc na stronę abarth.mopar.eu

SHARE ON

www.twitter.com/TeamAbarth www.facebook.com/AbarthOfficial #myabarth www.youtube.com/user/teamabarth

www.abarth.com

ADDICTED TO PERFORMANCE.
SINCE 1949.

www.abarth.pl

ABARTH WORLD NUMERO 1 - 2015
PROJEKT GRAFICZNY: AGENZIA FORE
Fiat Marketing 04.8.2592.02 - S+ 07/2016 - Wydrukowano we Włoszech – CB

595

JESTEŚ GOTOWY NA KOLEJNY POZIOM?

Nowa gama Abarthów 595.

Trzy poziomy jeszcze lepszych osiągów. Silniki zapewniające jeszcze wyższą moc: nawet 180 KM. Nowoczesne wyposażenie. To prawdziwa rewolucja osiągów według Abartha. Jesteś gotowy na kolejny poziom?

TOTALNE, CUDOWNE SZALEŃSTWO.

„Silniki, maszyny, wyścigi, pasja do samochodów, zamiłowanie do prędkości. To prawdziwe szaleństwo, choroba, którą zaraziła się cała ludzkość i która uczyniła z nas entuzjastów „coraz wyższych prędkości"', a także tego, co jest „mechanicznie doskonałe". W tym poszukiwaniu perfekcji, a także w doświadczeniach, wykraczających często poza branżę przemysłową, których celem jest dążenie do prawdziwej pasji, zwiększenia bezpieczeństwa dla podróżujących i wyższej efektywności silników, odnaleźliśmy przyjaciół, oddanych współpracowników i wyspecjalizowanych techników, którzy nas zrozumieli, pomogli nam i w nas uwierzyli".

CARLO ABARTH

Uzależniony od osiągów. Od 1949 roku.

Wykorzystując każdy aspekt przebudowywano najmniejsze modele w samochody zapewniające najwyższe osiągi, aby oferować ich użytkownikom wyjątkowe wrażenia z jazdy. Taki jest duch Abartha od 1949 roku.

1953

Mille Miglia 1953: model Abarth-Ferrari 2000 bierze udział w wyścigu z modułową karoserią, unikalną wówczas innowacją technologiczną, która pozwalała znacznie zmniejszyć masę karoserii i zapewniała łatwy dostęp do silnika oraz innych kluczowych komponentów mechanicznych.

1957

Bolidy Abarth 750 Pininfariną zaprojektowano specjalnie, by odnosiły zwycięstwa (24 – 27 lipca): na torze Monza 11 rekordów pobili Cabianca, Cattini, Guarnieri, Manfredini i Poltronieri, pokonując w 3 godziny 5000 km.

1962–1967

Marka sześć razy z rzędu zwyciężyła w Światowych Mistrzostwach Producentów w latach 1962-1967, w których udział brały samochody sportowe oraz coupé. Był to okres wielkich sukcesów samochodów wyścigowych we wszystkich kategoriach i wszystkich krajach, dzięki którym wielu kierowców poznało smak zwycięstwa.

1965–1969

Pochylony tor w Monzy: Fiat Abarth 1000 TC odnosi tam cztery zwycięstwa w Europejskich Mistrzostwach Samochodów Turystycznych – w 1965 r. z Edem Swartem za kierownicą, w 1966 z Giancarlo Baghettim, w 1967 w Willim Kauhsenem i w 1969 z Marsilio Pasottim.

1969

W miejscowości Imola odbywa się prezentacja Abartha 2000 SE sport. Wyprodukowano zaledwie 25 egzemplarzy tego modelu. Dzięki nim wielu prywatnych kierowców wyścigowych odniosło sukcesy zarówno w wyścigach torowych, jak i górskich. W samochodzie tym debiutował w wyścigu górskim w Ampus Peter Schett. I wygrał ten wyścig.

1975

Rajdy i Fiat Abarth 124 Rally, który wygrał Mistrzostwa Europy w roku 1975, prowadzony przez Maurizio Veriniego (na zdjęciu podczas rajdu na wyspie Elba). Verini uplasował się trzykrotnie na drugim miejscu w Mistrzostwach Świata w latach 1973-1975.

OSIĄGI W TWOICH RĘKACH.

Rozpocznij wyzwanie.

Usiądź za kierownicą i podejmij wyzwanie. W nowym Abarthcie 595 wszystko zostało tak udoskonalone, aby wykraczało poza oczekiwania. Chwyć kierownicę i wypróbuj ten model: jego osiągi są w Twoich rękach.

ZAPROJEKTOWANY DO SZYBKIEJ JAZDY.

I styl, i osiągi.

Każdy, najmniejszy nawet detal nowego Abartha 595 został zaprojektowany z myślą o osiągach. Jeszcze wyższą skuteczność chłodzenia osiągnięto dzięki nowemu zderzakowi przedniemu. Lepszą widoczność w dzień i w nocy zapewniają polieliptyczne reflektory, a lepszą kontrolę nad samochodem nowa, ergonomiczna i sportowa kierownica. Taki jest nowy Abarth 595: zaprojektowany do szybkiej jazdy.

ZAAWANSOWANE ROZWIĄZANIA NA TAK NIEWIELKIEJ PRZESTRZENI.

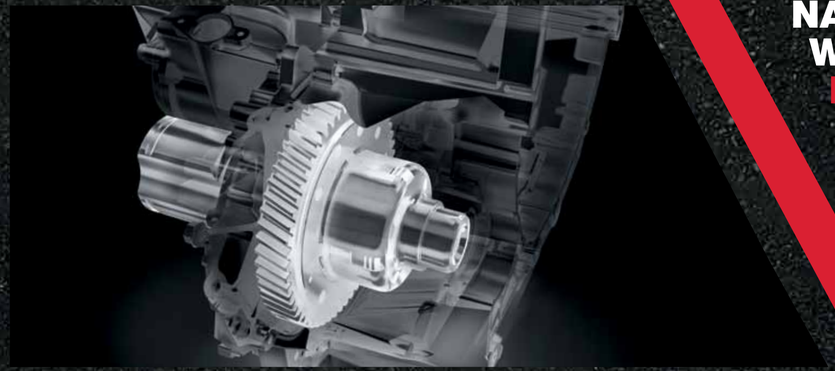

NAJLEPSZE W KLASIE PRZYSPIESZENIE

MOC MAKSYMALNA 180 KM

Pełna moc, by zapewnić wyższe osiągi .

Nowy Abarth 595 posiada szereg rozwiązań, które zapewniają najlepsze trzymanie się drogi w każdej sytuacji. Jeden za wszystkich: w wersji 595 Competizione o mocy 180 KM do dyspozycji jest Abarth D.A.M., mechaniczny mechanizm różnicowy o ograniczonym poślizgu. To zaawansowana technologia zapewniająca najlepsze osiągi.

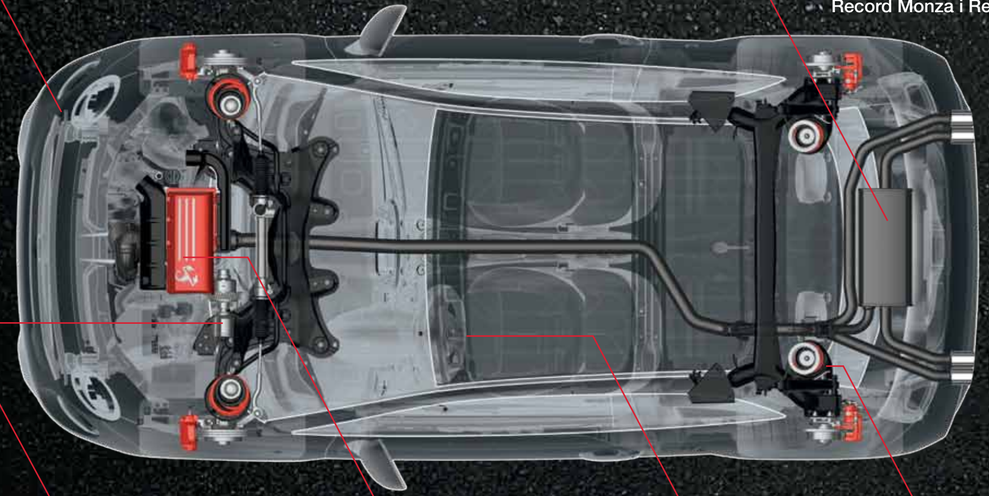

AERODYNAMICZNY PRZEDNI ZDERZAK
Jeszcze wyższa wydajność chłodzenia (+18%).

UKŁAD WYDECHOWY ABARTH
Jeszcze bardziej charakterystyczny dźwięk układów wydechowych Record Monza i Record Modena.

ABARTH D.A.M.
Jeszcze lepsza kontrola i skuteczność dzięki mechanicznemu mechanizmowi różnicowego o ograniczonym poślizgu.

SILNIKI O WYŻSZEJ MOCY
Jeszcze mocniejsze silniki w wersjach 595 i 595 Turismo.

NOWA SPORTOWA KIEROWNICA
Precyzja prowadzenia.

ZAWIESZENIA ABARTH BY KONI
Jeszcze lepsze manewrowanie i wyższa zwinność.

PRZYGOTOWANY NA KAŻDY ZAKRĘT.

DNA marki Abarth.

Rozwiązania mechaniczne i techniczne wywodzące się ze świata wyścigów sprawiają, że Abarth jest tak wyjątkowy. Dzięki takiej wiedzy i takim doświadczeniom gama 595 jest zawsze o krok do przodu.

NOWY 7-CALOWY ZESTAW WSKAŹNIKÓW Z WYŚWIETLACZEM TFT I GRAFIKĄ ABARTH RACING
Jeszcze lepsza kontrola nad swoimi osiągami.

NOWE SIEDZENIA
Jeszcze lepsze trzymanie.

POLIELIPTYCZNE REFLEKTORY
Sportowa jazda w dzień i w nocy.

NOWE FELGI ALUMINIOWE
Zapewniające lepsze chłodzenie hamulców.

NOWA KIEROWNICA OBSZYTA ALCANTARĄ® I POKRYTA WŁÓKNEM WĘGLOWYM
W standardzie w wersji 595 Competizione. Aby jeszcze lepiej poczuć wyścigowy styl.

PRZEDNI ZDERZAK Z KRATOWNICĄ W FORMIE PLASTRA MIODU
Z zaakcentowanym napisem Abarth.

ZAPROJEKTOWANY, BY BYĆ ABARTHEM.

Urodzony pod znakiem Skorpiona.

Za każdym Abarthem kryje się coś więcej. Na przykład umiejętny wkład inżynierów, projektantów, mechaników i wysoko wykwalifikowanych techników, którzy każdego dnia dążą do przekraczania swoich możliwości. Ale jest też zamiłowanie tych, którzy wybierają ten właśnie samochód, dołączając do społeczności podzielającej przypływ adrenaliny, jakiej oczekuje się od marki spod znaku Skorpiona, i pasję do jazdy samochodem. Stąd właśnie wzięła się wyjątkowość nowego Abartha 595.

NOWA GAMA 595
ABARTH
Chcesz skonfigurować swojego Abartha 595?
Wejdź na stronę zestawów tuningowych.
http://www.abarth.pl/

ABARTH 595

WSPÓŁCZYNNIK MASY DO MOCY
7,1 kg/KM

PRZYSPIESZENIE 0–100 km/h
7,8 s

MOC MAKSYMALNA
145 KM

MOC NA JEDEN LITR
106 KM/l

Pierwszy poziom. Gotowi do startu, start!

Abarth 595 to wersja bazowa dla tych, którzy chcą rozpocząć swoją przygodę z marką Abarth. Model wyposażony jest w silnik 1.4 T-Jet o mocy 145 KM, z seryjnym systemem Torque Transfer Control i trybem Sport, a także w nowe wykończenia w kolorze satynowanego chromu. To czas, by zacząć zabawę. I to na poważnie.

Wsiądź do niego i ruszaj.

Wnętrze Abartha 595 wyróżnia się nowymi sportowymi siedzeniami z tkaniny oraz stalowymi pedałami. Wśród elementów wyposażenia standardowego znalazł się nowy system Uconnect™ z 5-calowym ekranem dotykowym. System obejmuje elementy sterowania na kierownicy oraz funkcję Bluetooth®, dzięki której można wydawać komendy głosowe, a tym samym bezpiecznie obsługiwać swój telefon. Muzyki można słuchać bezprzewodowo z posiadanego smartfona. Ponadto Uconnect™ Live zapewnia dostęp do takich aplikacji jak Deezer i Twitter bezpośrednio z systemu pokładowego w samochodzie.

ABARTH 595

1.4 TURBO T-JET 145 KM

- Silnik T-Jet 4 cylindry, 1368 cm^3
- Moc 145 KM (107 kW) przy 5500 obr./min
- Maksymalny moment obrotowy 206 Nm przy 3000 obr./min (w trybie Sport)
- Przyspieszenie 7,8 s (0-100 km/h) (8 s w przypadku sekwencyjnej skrzyni biegów)
- Prędkość maksymalna 210 km/h
- Współczynnik masy do mocy 7,1 kg/KM
- Dostępny opcjonalnie z sekwencyjną skrzynią biegów z łopatkami zmiany biegów przy kierownicy

PODSTAWOWE ELEMENTY WYPOSAŻENIA STANDARDOWEGO

- Uwydatniona podwójna końcówka rury wydechowej Abarth z chromowanej stali
- System TTC (Torque Transfer Control)
- Zawieszenia przednie z technologią FSD (Frequency Selective Damping)
- Układ hamulcowy Abarth z przednimi, wentylowanymi tarczami hamulcowymi 284x22 mm
- Wentylowane tarcze hamulcowe tylne 240 x 11 mm
- 8-ramienne felgi ze stopów lekkich Abarth 16" z oponami 195/45
- Polieliptyczne reflektory przednie
- Światła do jazdy dziennej z pozycyjnymi LED
- Sportowe siedzenia z tkaniny Abarth z regulacją wysokości
- Sportowe stalowe pedały
- Zestaw wskaźników z kolorowym wyświetlaczem 7" TFT i zaawansowanym trybem Sport
- Klimatyzacja automatyczna
- Skórzana sportowa kierownica z elementami sterowania i satynowanymi wstawkami
- System Uconnect™ 5" ekranem dotykowym z funkcją Bluetooth®, 6 głośnikami, strumieniowym odtwarzaniem muzyki oraz gniazdami USB/AUX
- Usługi Uconnect™ LIVE
- Deska rozdzielcza w kolorze nadwozia
- Zamykany schowek
- Matowe czarne wstawki w przednim i tylnym zderzaku
- Obudowy lusterek w kolorze nadwozia i elektryczne sterowanie lusterkami
- Klamki i mocowania emblematów z wykończeniem satynowym
- Zderzak przedni z kratownicą w formie plastra miodu i przetłoczeniem tworzącym napis Abarth
- Boczne emblematy 595
- Elektrycznie sterowany dach miękki (tylko w wersji kabriolet)
- Tylne czujniki parkowania (tylko w wersji kabriolet)

Sportowe stalowe pedały.

System Uconnect™ 5" z funkcją Bluetooth®, 6 głośnikami, strumieniowym odtwarzaniem muzyki oraz gniazdami USB/AUX.

4-cylindrowy silnik T-Jet, 1368 cm^3.

Matowe czarne wstawki w przednim i tylnym zderzaku.

ABARTH 595 turismo

WSPÓŁCZYNNIK MASY DO MOCY
6,3 kg/KM

PRZYSPIESZENIE 0–100 km/h
7,3 s

MOC MAKSYMALNA
165 KM

MOC NA JEDEN LITR
121 KM/l

Drugi poziom: dwa razy więcej atutów.

Abarth 595 Turismo konkuruje ze sobą na dwóch poziomach: stylu i mocy. Standardowe elementy wyposażenia obejmują 17-calowe felgi Granturismo i czerwone zaciski hamulcowe, podwójną chromowaną końcówkę rury wydechowej i satynowane obudowy lusterek. Jego wnętrze skrywa: silnik 1.4 Turbo T-Jet 165 KM z turbosprężarką Garret oraz amortyzatory tylne Abarth by Koni. Dlaczego miałbyś wybierać spośród sportowego charakteru i designu, jeśli możesz wygrać, dysponując jednym i drugim?

ABARTH 595 turismo

W jego wnętrzu jest wszystko, co najlepsze w stylu i technologii.

Sportowe siedzenia obite czarną skórą, skórzana kierownica i ciemnoszara deska rozdzielcza doskonale kontrastująca z satynowanym wykończeniem wnętrza. W dodatku, dostępny na żamówienie, najlepszy w swojej klasie system informacyjno-rozrywkowy Uconnect™ 7" HD Live: z 7-calowym wyświetlaczem dotykowym, za pomocą którego możesz korzystać z usług Uconnect™ Live, systemu nawigacji i GPS oraz, przede wszystkim, z funkcji Abarth Telemetry umożliwiającej przeglądanie map z głównymi trasami i wyznaczeniem czasu potrzebnego na ich przebycie oraz wskazówkami dotyczącymi jazdy, aby każdego dnia poprawiać swoje osiągi za kierownicą.

ABARTH 595 turismo

1.4 TURBO T-JET 165 KM

- Silnik T-Jet, 4 cylindry, 1368 cm^3
- Moc 165 KM (121 kW) przy 5500 obr./min
- Maksymalny moment obrotowy 230 Nm przy 3000 obr./min (w trybie Sport)
- Przyśpieszenie 7,3 s (0-100 km/h) (7,4 s w przypadku sekwencyjnej skrzyni biegów)
- Prędkość maksymalna 218 km/h
- Współczynnik masy do mocy 6,3 kg/KM
- Dostępny opcjonalnie z sekwencyjną skrzynią biegów z łopatkami zmiany biegów przy kierownicy

PODSTAWOWE ELEMENTY WYPOSAŻENIA STANDARDOWEGO

Dodatkowo do wyposażenia wersji 595

- Tylne zawieszenie Koni z technologią FSD (Frequency Selective Damping)
- Filtr powietrza o wysokiej wydajności BMC
- Turbosprężarka Garrett
- Układ hamulcowy Abarth z przednimi, wentylowanymi i perforowanymi tarczami hamulcowymi 284x22 mm
- Perforowane i wentylowane tarcze hamulcowe tylne 240x11 mm
- Przednie klocki hamulcowe o wysokiej wydajności
- Felgi aluminiowe 17" Granturismo z oponami 205/40
- Skórzane sportowe siedzenia Abarth
- Sportowe pedały i podnóżek, listwy progowe i gałka dźwigni zmiany biegów z Alutexu
- Światła przeciwmgłowe
- Przyciemniane szyby tylne
- Deska rozdzielcza z wykończeniem w kolorze szarym matowym
- Obudowy lusterek z efektem szczotkowanej stali
- Wstawki w przednim i tylnym zderzaku w kolorze nadwozia
- Tylne logo 595 Turismo
- Elektrycznie sterowany dach miękki (tylko w wersji kabriolet)
- Tylne czujniki parkowania (tylko w wersji kabriolet)

Sekwencyjna skrz. bieg. z łopatkami zmiany biegów przy kierownicy.

Na zamówienie dostępny system Uconnect™ 7" HD Live z 6 głośnikami, funkcją Bluetooth® i strumieniowym odtwarzaniem muzyki, a także gniazdami USB/AUX.

Sportowe pedały i podnóżek, listwy progowe i gałka dźwigni zmiany biegów z Alutexu.

Dostępny na zamówienie system BeatsAudio™.

ABARTH 595 competizione

WSPÓŁCZYNNIK MASY DO MOCY
5,8 kg/KM

PRZYSPIESZENIE 0–100 km/h
6,7 s

MOC MAKSYMALNA
180 KM

MOC NA JEDEN LITR
132 KM/l

Trzeci poziom: bezkompromisowe osiągi.

Abartha 595 Competizione wyposażono tak, aby do granic możliwości podkreślić jego sportowy charakter. To 180 KM czystej adrenaliny z turbosprężarką Garrett, a także przednimi i tylnymi amortyzatorami Abarth by Koni, 4 końcówkami układu wydechowego „Record Monza", stałymi, 4-tłoczkowymi zaciskami hamulców przednich Brembo, 17-calowymi felgami aluminiowymi Corsa, a także bocznymi naklejkami Abarth w kolorze szarym Tar Cold. To Abarth dla kogoś, kto nie jest skłonny do kompromisów.

ABARTH 595 competizione

Po prostu usiądź i poczuj tę adrenalinę.

Siedzenia Abarth Corsa by Sabelt wykonano z czarnej tkaniny, ze szkieletem w kolorze szarym Tar Cold, a deskę rozdzielczą w kolorze Tar Cold Grey; nową sportową kierownicę obito skórą i Alcantarą® ze wstawkami z włókna węglowego i wskaźnikiem środka kierownicy; Alcantarą® wykończono też kokpit; sportowe pedały, a także listwy progowe i gałka dźwigni zmiany biegów są z aluminium. To przestrzeń dla prawdziwych kierowców wyścigowych.

ABARTH 595 competizione

1.4 TURBO T-JET 180 KM

- 4-cylindrowy silnik T-Jet, 1368 cm³.
- Moc 180 KM (132 kW) przy 5500 obr./min
- Maksymalny moment obrotowy 250 Nm przy 3000 obr./min (w trybie Sport)
- Przyspieszenie 6,7 s (0-100 km/h) (6,9 s w przypadku sekwencyjnej skrzyni biegów)
- Prędkość maksymalna 225 km/h
- Dostępny opcjonalnie z sekwencyjną skrzynią biegów z łopatkami zmiany biegów przy kierownicy

PODSTAWOWE ELEMENTY WYPOSAŻENIA STANDARDOWEGO

Dodatkowo do wyposażenia wersji Turismo

- Układ wydechowy z 4 końcówkami i zaworem „Record Monza"
- Tylne i przednie zawieszenie Koni z technologią FSD (Frequency Selective Damping)
- Stałe, 4-tłoczkowe przednie zaciski hamulcowe by Brembo, wykonane z aluminium i polakierowane na czerwono
- Perforowane i wentylowane tarcze hamulcowe przednie 305x28 mm
- Perforowane i wentylowane tarcze hamulcowe tylne 240x11 mm
- Felgi aluminiowe 17" Corsa z oponami 205/40
- Wyścigowe siedzenia z tkaniny Abarth Corsa by Sabelt ze szkieletem w kolorze szarym Tar Cold
- Sportowe pedały z podnóżkiem oraz gałka dźwigni zmiany biegów i listwy progowe z włókna węglowego i aluminiowa gałka dźwigni zmiany biegów
- Sportowa kierownica obita skórą i Alcantarą® i wstawkami z włókna węglowego
- Deska rozdzielcza i detale zewnętrzne z wykończeniem Tar Cold Grey
- Tylne logo 595 Competizione
- Elektrycznie sterowany dach miękki (tylko w wersji kabriolet)
- Tylne czujniki parkowania (tylko w wersji kabriolet)

Aluminiowa gałka dźwigni zmiany biegów.

Sportowa kierownica obita skórą i Alcantarą® i wstawkami z włókna węglowego.

Sportowe pedały i podnóżek z aluminium oraz listwy progowe z włókna węglowego.

Na zam. dostępny system Uconnect™ 7" HD Live z 6 głośn., funkcją Bluetooth® i strumieniowym odtw. muzyki, a także gniazdami USB/AUX.

PAKIET PERFORMANCE I WYŚCIGOWY INSTYNKT.

Siedzenia Abarth Corsa by Sabelt obszyte skórą i Alcantarą® ze szkiel. z włókna węgl.

Czarne matowe felgi aluminiowe Supersport.

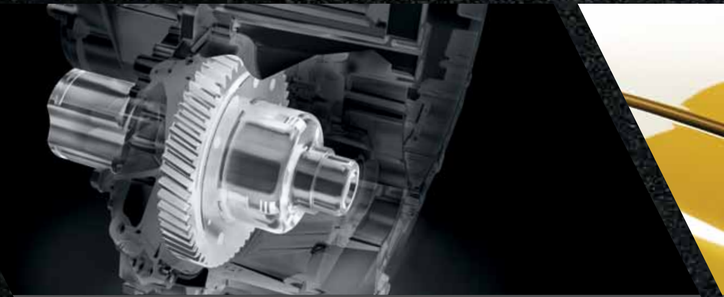

Abarth D.A.M. (Mechanical Limited Slip Differential), dostępny wyłącznie w przypadku manualnej skrzyni biegów.

Aluminiowy korek z logo 595 - antena z logo 595.

Każda droga to nowe wyzwanie.

Nowy Abarth 595 Competizione z pakietem Performance odnajdzie się na każdym torze. Abarth D.A.M. (Mechanical Limited Slip Differential) to możliwość maksymalnej kontroli nad 180 końmi pracującymi pod jego maską. Siedzenia Abarth Corsa by Sabelt obszyte skórą i Alcantarą®, ze szkieletem z włókna węglowego, pozwolą poczuć prawdziwe emocje za kierownicą. Podobnie jak lżejsze sportowe obręcze Supersport oferowane w kolorze czarnym matowym, ukryta antena z aluminiowym korkiem z logo 595 na dachu oraz estetyczny zestaw personalizacyjny. Ruszaj w drogę!

DOSTOSUJ SWOJEGO ABARTHA

PAKIET RED

PAKIET BLACK

PAKIET WHITE

Wybierz swój styl.

Wstawki na przedni i tylny zderzak, obudowy lusterek i naklejki w trzech różnych kolorach.
Trzy pakiety tworzą trzy różne style, ale mają jeden punkt odniesienia: nowego Abartha 595.

KOLORY

PASTELOWE

- Biały Gara
- Żółty Modena
- Szary Campovolo
- Szary Pista
- Czerwony Abarth

METALIZOWANE

- Szary Record
- Szary Trofeo
- Niebieski Podio
- Czarny Scorpione

PERŁOWE

- Biały Iridato

DWUKOLOROWE

- Czarny Scorpione/ Biały Gara
- Czarny Scorpione/ Szary Record
- Czarny Scorpione/ Niebieski Podio
- Szary Pista/ Czerwony Abarth
- Szary Pista/ Szary Campovolo

WYMIARY

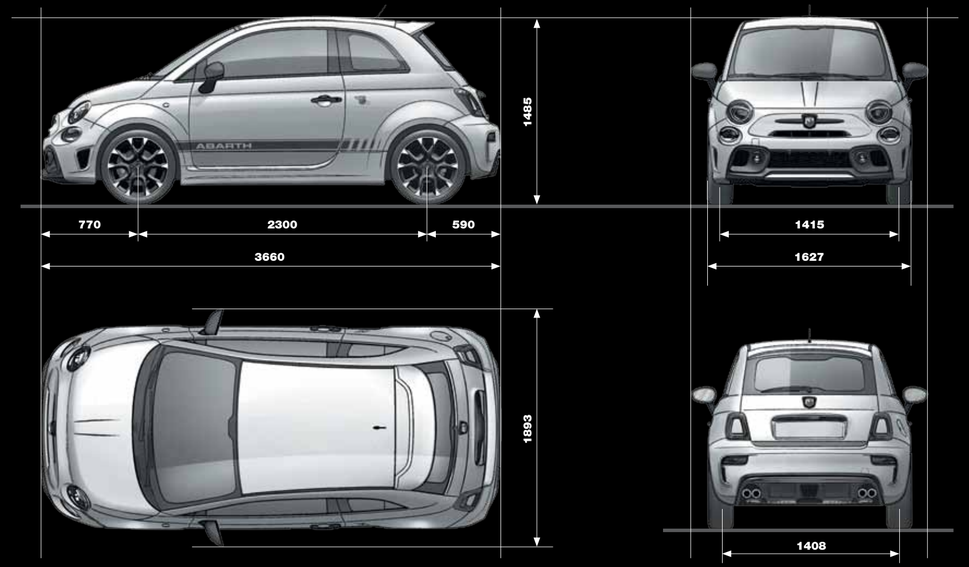

TO TY WYBIERASZ

SIEDZENIA

Czarna tkanina
(standard w wersji 595)

Czarna skóra
(standard w wersji 595 Turismo)

Brązowa skóra

Czerwona skóra

SIEDZENIA ABARTH CORSA BY SABELT

Czarna tkanina
(standard w wersji 595 Competizione)

Czarna skóra/Alcantara®
ze szkieletem z włókna węglowego

Brązowa skóra/Alcantara®
ze szkieletem z włókna węglowego

MIĘKKI DACH (595C)

Czarna tkanina

Szara tkanina

TO TY WYBIERASZ

FELGI ZE STOPÓW LEKKICH

	16"		17"								
	8-RAMIENNE Lakierowana, 6,5J x 16", opony 195/45	**HERITAGE** 6,5J x 16", opony 195/45	**GRANTURISMO** Lakierowane 7J x 17", opony 205/40	**TOURING** Diamentowy szlif, 7J x 17", opony 205/40	**TROFEO** Diamentowy szlif z antracytowym tłem, 7J x 17", opony 205/40	**SPORT** Diamentowy szlif, 7J x 17", opony 205/40	**CORSA** Diamentowy szlif, 7J x 17", opony 205/40	**FORMULA** Wykończenie w kolorze tytanowym, 7J x 17", opony 205/40	**FORMULA** Wykończenie w kolorze czarnym matowym, 7J x 17", opony 205/40	**FORMULA** Wykończenie w kolorze magnezowym, 7J x 17", opony 205/40	**SUPERSPORT** Wykończenie w kolorze czarnym matowym, 7J x 17", opony 205/40
MOŻLIWOŚĆ ZAKŁADANIA ŁAŃCUCHÓW	TAK	NIE	NIE	NIE	NIE	NIE	NIE	NIE	NIE	NIE	NIE
KOD OPCJI	**5EV**	**5ER**	**6JB**	**4AY**	**5FB**	**55E**	**6JC**	**5YN**	**68P**	**68Q**	**432**
595	●	○	-	○	○	○	-	-	-	-	-
595 TURISMO	-	-	●	○	○	○	-	-	-	-	-
595 COMPETIZIONE	-	-	-	-	-	-	●	○	○	○	○

● wyposażenie standardowe ○ wyposażenie opcjonalne – element niedostępny

UKŁAD HAMULCOWY ABARTH BY BREMBO

Tarcze hamulcowe 305 x 28 mm, wentylowane i perforowane.
Stałe, aluminiowe zaciski hamulcowe z 4 tłoczkami
Dostępne kolory: szary, żółty, czerwony
(standard w wersji Competizione), **czarny.**

TARCZE I ZACISKI

Pełne tarcze hamulcowe 595

Zaciski niepolakierowane | **Kolor żółty** | **Kolor czerwony** (standard w wersji 595) | **Kolor czarny**

Perforowane tarcze hamulcowe 595 Turismo

Kolor czarny | **Kolor żółty** | **Kolor czerwony** (standard w wersji 595 Turismo)

DEKIELKI PIAST

Kolor czerwony | Kolor szary

Kolor czerwony | Kolor czarny | Kolor żółty

DANE TECHNICZNE

	595 145 KM		595 Turismo 165 KM		595 Competizione 180 KM	
SILNIKI						
LICZBA CYLINDRÓW, ROZMIESZCZENIE	T-Jet, 1368 cm^3, 4, rzędowo, poprzecznie, z przodu		T-Jet, 1368 cm^3, 4, rzędowo, poprzecznie, z przodu		T-Jet, 1368 cm^3, 4, rzędowo, poprzecznie, z przodu	
MOC MAKS.: KM-CEE (KW-CEE) przy obr./min	145 (107)/5500		165 (121)/5500		180 (132)/5500	
MAKS. MOMENT OBROTOWY: NM-CEE przy obr./min	180 (206 W TRYBIE SPORT)/3000		201 (230 W TRYBIE SPORT)/3000		250 W TRYBIE SPORT/3000	
TURBOSPRĘŻARKA	IHI RHF3-P		Garrett GT 1446		Garrett GT 1446	
PRZENIESIENIE NAPĘDU						
SKRZYNIA BIEGÓW (5 + WSTECZNY)	MANUALNA	SEKWENCYJNA ZAUTOMATYZOWANA	MANUALNA	SEKWENCYJNA ZAUTOMATYZOWANA	MANUALNA	SEKWENCYJNA ZAUTOMATYZOWANA
OSIĄGI						
PRĘDKOŚĆ MAKS. (km/h)	210		218		225	
PRZYSPIESZENIE (sek.): 0 ÷ 100 km/h (z MTA)	7.8	8.0	7.3	7.4	6.7	6.9
ZUŻYCIE PALIWA CEE (L/100KM) WEDŁUG DYREKTYWY CE 1999/100						
ZUŻYCIE PALIWA W CYKLU MIEJSKIM (Z MTA)	7.9	7.6	7.9	7.6	7.9	7.6
ZUŻYCIE PALIWA W CYKLU POZAMIEJSKIM (Z MTA)	4.9	4.7	4.9	4.7	4.9	4.7
ZUŻYCIE PALIWA W CYKLU MIESZANYM (Z MTA)	6.0	5.8	6.0	5.8	6.0	5.8
EMISJA CO_2 (g/km) (z MTA)	139	134	139	134	139	134
NORMA EKOLOGICZNA	EURO 6		EURO 6		EURO 6	

	595 145 KM	595 Turismo 165 KM	595 Competizione 180 KM
UKŁAD WYDECHOWY I FILTR POWIETRZA			
UKŁAD WYDECHOWY	PODWÓJNY CHROMOWANY ABARTH	RECORD MONZA DUAL MODE	RECORD MONZA DUAL MODE
FILTR POWIETRZA	STANDARDOWY	POWERED BY BMC	POWERED BY BMC
ZAWIESZENIE			
PRZEDNIE	Niezależne typu McPherson, z wahaczem poprzecznym mocowanym do belki	Niezależne typu McPherson, z wahaczem poprzecznym mocowanym do belki	Niezależne typu McPherson, z wahaczem poprzecznym mocowanym do belki
TYLNE	Półniezależna, belka skrętna z drążkiem stabilizatora	Półniezależna, belka skrętna z drążkiem stabilizatora	Półniezależna, belka skrętna z drążkiem stabilizatora
AMORTYZATORY			
PRZEDNIE	z FSD	z FSD	KONI z FSD
TYLNE	standardowe	KONI z FSD	KONI z FSD
HAMULCE – T (TARCZOWE) – B (BĘBNOWE)			
PRZÓD: ŚREDNICA mm	T284 wentylowane	T284 wentylowane i nawiercane	T305 wentylowane i nawiercane
TYŁ: ŚREDNICA mm	T240	T240 nawiercane	T240 nawiercane
KOŁA			
FELGI ZE STOPÓW LEKKICH	195/45 R16	205/40 R17	205/40 R17
SYSTEM ELEKTRYCZNY (12V)			
POJ. AKUMULATORA	50 Ah	50 Ah	50 Ah

WYPOSAŻENIE

	HATCHBACK			KABRIOLET		
ZEWNĘTRZNE	**595**	**595 TURISMO**	**595 COMPETIZIONE**	**595C**	**595C TURISMO**	**595C COMPETIZIONE**
DACH SZKLANY ELEKTRYCZNIE OTWIERANY „SKY WIND" Z ROLETĄ PRZECIWSŁONECZNĄ	○	○	○	–	–	-
SZYBY TYLNE PRZYCIEMNIANE	●	●	●	●	●	●
SZYBA TYLNA PODGRZEWANA	●	●	●	●	●	●
SZYBY ATERMICZNE	●	●	●	●	●	●
FELGI ZE STOPÓW LEKKICH 16" ELABORABILE	●	-	-	●	-	-
FELGI ZE STOPÓW LEKKICH 17" TURISMO	–	●	–	–	●	-
FELGI ZE STOPÓW LEKKICH 17" COMPETIZIONE	–	–	●	–	–	●
FELGI ZE STOPÓW LEKKICH 16" 5-RAMIENNE (OPONY 195/45 R16, BRAK MOŻLIWOŚCI INSTALACJI ŁAŃCUCHÓW)	○	–	-	○	–	-
FELGI ZE STOPÓW LEKKICH 17" 5-RAMIENNE (OPONY 205/40 R17, BRAK MOŻLIWOŚCI INSTALACJI ŁAŃCUCHÓW)	○	○	-	○	○	-
FELGI ZE STOPÓW LEKKICH 17" 5-RAMIENNE (OPONY 205/40 R17, BRAK MOŻLIWOŚCI INSTALACJI ŁAŃCUCHÓW)	○	○	-	○	○	-
FELGI ZE STOPÓW LEKKICH 17" 10-RAMIENNE (OPONY 205/40 R17, BRAK MOŻLIWOŚCI INSTALACJI ŁAŃCUCHÓW)	○	○	-	○	○	-
FELGI ZE STOPÓW LEKKICH 17" FORMULA SZARE (OPONY 205/40 R17, BRAK MOŻLIWOŚCI INSTALACJI ŁAŃCUCHÓW)	–	–	○	–	–	○
FELGI ZE STOPÓW LEKKICH 17" FORMULA CZARNE (OPONY 205/40 R17, BRAK MOŻLIWOŚCI INSTALACJI ŁAŃCUCHÓW)	–	–	○	–	–	○
FELGI ZE STOPÓW LEKKICH 17" FORMULA SZARE (OPONY 205/40 R17, BRAK MOŻLIWOŚCI INSTALACJI ŁAŃCUCHÓW)	–	–	○	–	–	○
FELGI ZE STOPÓW LEKKICH 17" ESSEESSE CZARNE (OPONY 205/40 R17, BRAK MOŻLIWOŚCI INSTALACJI ŁAŃCUCHÓW)	–	–	○	–	–	○
ZDERZAKI W KOLORZE NADWOZIA	●	●	●	●	●	●
LUSTERKA BOCZNE PODGRZEWANE, ELEKTRYCZNIE STEROWANE W KOLORZE NADWOZIA	●	●	●	●	●	●
ZACISKI HAMULCÓW LAKIEROWANE (CZERWONE) (BREMBO DLA 168/568)	●	●	●	●	●	●
ZACISKI HAMULCÓW LAKIEROWANE BREMBO (SZARE)	–	–	○	-	–	○
ZACISKI HAMULCÓW LAKIEROWANE BREMBO (CZARNE)	–	–	○	–	–	○
ZACISKI HAMULCÓW LAKIEROWANE (CZARNE)	○	○	–	○	○	–
ZACISKI HAMULCÓW LAKIEROWANE BREMBO (ŻÓŁTE)	-	-	○	-	-	○
ZACISKI HAMULCÓW LAKIEROWANE (ŻÓŁTE)	○	○	–	○	○	–

● wyposażenie standardowe ○ wyposażenie opcjonalne – element niedostępny

	HATCHBACK			KABRIOLET		
ZEWNĘTRZNE	**595**	**595 TURISMO**	**595 COMPETIZIONE**	**595C**	**595C TURISMO**	**595C COMPETIZIONE**
LAKIER PASTELOWY – BIAŁY GARA, CZERWONY ABARTH, ŻÓŁTY MODENA, SZARY CAMPOVOLO, SZARY PISTA	○	○	○	○	○	○
LAKIER PERŁOWY – BIAŁY GHACCIO	○	○	○	○	○	○
LAKIER BICOLORE – CZARNY SCORPIONE / NIEBIESKI PODIO	–	○	○	–	○	○
LAKIER BICOLORE – CZARNY SCORPIONE / BIAŁY GARA	–	○	○	–	○	○
LAKIER BICOLORE – SZARY PISTA / SZARY CAMPOVOLO	–	○	○	–	○	○
LAKIER BICOLORE – CZARNY SCORPIONE / SZARY RECORD	–	○	○	–	○	○
LAKIER BICOLORE – SZARY PISTA / CZERWONY ABARTH	–	○	○	–	○	○
LAKIER METALIZOWANY – NIEBIESKI PODIO, SZARY TROFEO, CZARNY SCORPIONE, SZARY RECORD	○	○	○	○	○	○
WIND STOP – OSŁONA PRZECIWWIETRZNA	-	-	–	○	○	○
LINIA ODDZIELAJĄCA LAKIER BICOLORE BIAŁA	-	○	○	-	○	○
LINIA ODDZIELAJĄCA LAKIER BICOLORE CZERWONA	-	○	○	-	○	○
WEWNĘTRZNE						
FOTEL KIEROWCY Z REGULACJĄ WYSOKOŚCI	●	●	–	●	●	–
FOTEL PASAŻERA Z PAMIĘCIĄ USTAWIENIA	●	●	–	●	●	–
FOTELE PRZEDNIE ABARTH CORSE BY SABLET (TKANINA CZARNA)	–	–	-	–	●	●
KIEROWNICA Z REGULACJĄ WYSOKOŚCI	●	●	●	●	●	●
KIEROWNICA SPORTOWA „ABARTH" POKRYTA SKÓRĄ ZE STEROWANIEM UCONNECT	●	●	–	●	●	–
KIEROWNICA SPORT. SKÓRZANA „ABARTH COMPETIZIONE" Z ELEM. Z WŁÓKNA WĘGL. ZE STER. UCONNECT	–	–	●	–	–	●
LUSTERKO WEWNĘTRZNE WSTECZNE ELEKTROCHROMATYCZNE	●	●	●	●	●	●
TYLNA KANAPA Z DZIEL. OPARCIEM 50/50 (ZAWIERA ZAGŁÓWKI TYLNE Z REG. WYSOK.ORAZ UCHWYTY ISOFIX)	●	●	●	●	●	●
WSKAŹNIK ZMIANY BIEGÓW GSI	●	●	●	●	●	●
FOTELE PRZEDNIE ABARTH CORSE BY SABELT CZARNE (SKÓRA+ALCANTARA)	–	○	○	–	○	○
FOTELE PRZEDNIE ABARTH CORSE BY SABELT BRĄZOWE (SKÓRA+ALCANTARA)	–	○	○	–	○	○
TAPICERKA SKÓRZANA „ABARTH" CZARNA	○	●	●	○	●	●
TAPICERKA SKÓRZANA „ABARTH" CZERWONA LUB BRĄZOWA	○	●	○	○	●	○

WYPOSAŻENIE

	HATCHBACK			KABRIOLET		
BEZPIECZEŃSTWO	595	595 TURISMO	595 COMPETIZIONE	595C	595C TURISMO	595C COMPETIZIONE
ABS + EBD	●	●	●	●	●	●
CZUJNIK ZAPIĘCIA PASÓW	●	●	●	●	●	●
CZUJNIKI CIŚNIENIA POWIETRZA W OPONACH – TPMS	●	●	●	●	●	●
ESC + ASR + MSR + HBA + HILL HOLDER	●	●	●	●	●	●
ESS – (EMERGENCY STOP SIGNALLING) – SYSTEM SYGNALIZACJI AWARYJNEGO HAMOWANIA	●	●	●	●	●	●
IMMOBILISER FIAT CODE	●	●	●	●	●	●
KURTYNY POWIETRZNE	●	●	●	●	●	●
PODUSZKA POWIETRZNA KIEROWCY	●	●	●	●	●	●
PODUSZKA POWIETRZNA PASAŻERA Z OPCJĄ DEZAKTYWACJI POPRZEZ SYSTEM MY CAR	●	●	●	●	●	●
PODUSZKA POWIETRZNA KOLANOWA KIEROWCY	●	●	●	●	●	●
PODUSZKI POWIETRZNE PRZEDNIE BOCZNE	●	●	–	●	●	–
REFLEKTORY DODATKOWE DO JAZDY DZIENNEJ (DRL)	●	●	●	●	●	●
REFLEKTORY PRZEDNIE POLIELIPTYCZNE Z FUNKCJĄ FOLLOW ME HOME	●	●	●	●	●	●
REFLEKTORY BI-KSENONOWE	○	○	●	○	○	●
SYSTEM PRZECIWPOŻAROWY FPS (UKŁAD ZAPOBIEGAJĄCY WYSTĄPIENIU POŻARU W NASTĘPSTWIE KOLIZJI)	●	●	●	●	●	●
GAŚNICA	●	●	●	●	●	●
KOREK WLEWU PALIWA OTWIERANY KLUCZYKIEM	●	●	●	●	●	●
SYSTEMY AUDIO I TELEMATYKA						
SYSTEM MULTIMEDIALNY UCONNECT Z 5" EKRANEM DOTYKOWYM Z PORTEM USB I AUX I BLUETOOTH	●	●	●	●	●	●
USŁUGI UCONNECT LIVE SERVICES	●	●	●	●	●	●
7-CALOWY EKRAN CIEKŁOKRYSTALICZNY TFT W MIEJSCE ZEGARÓW I KOMPUTERA POKŁADOWEGO	●	●	●	●	●	●

● wyposażenie standardowe ○ wyposażenie opcjonalne – element niedostępny

	HATCHBACK			KABRIOLET		
SYSTEMY AUDIO I TELEMATYKA	595	595 TURISMO	595 COMPETIZIONE	595C	595C TURISMO	595C COMPETIZIONE
SYSTEM AUDIO HI-FI BEATS	○	○	○	○	○	○
SYSTEM MULT. UCONNECT DAB NAV Z 5" EKRANEM DOTYKOWYM Z PORTEM USB I AUX I BLUETOOTH	○	○	○	○	○	○
SYSTEM MULT. UCONNECT DAB Z 7" EKRANEM DOTYKOWYM Z PORTEM USB I AUX I BLUETOOTH	○	○	○	○	○	○
SYSTEM MULT. UCONNECT DAB NAV Z 7" EKRANEM DOTYKOWYM Z PORTEM USB I AUX I BLUETOOTH	○	○	○	○	○	○
OSIĄGI						
TTC (TORQUE TRANSFER CONTROL) – SYSTEM KONTROLUJĄCY PRZENIESIENIE MOM. OBROT. NA KOŁA	●	●	●	●	●	●
ZAWIESZENIE TYLNE KONI	–	●	●	–	●	●
PAKIETY						
PAKIET SPORTOWY ABARTH (ZAWIERA: FOTELE SPORTOWE, SPOJLER TYLNY, SPOJLERY BOCZNE, PODWÓJNĄ CHROMOWANĄ KOŃCÓWKĘ RURY WYDECHOWEJ, DŹWIGNIĘ HAMULCA RĘCZNEGO POKRYTĄ SKÓRĄ)	●	●	●	●	●	●
PAKIET AKCESORYJNY CORSA (DLA MT / DLA MTA)	●	–	–	●	–	–
PAKIET AKCESORYJNY TURISMO (DLA MT / DLA MTA)	–	●	–	–	●	–
PAKIET AKCESORYJNY COMPETIZIONE (DLA MT / DLA MTA)	–	–	●	–	–	●
PAKIET ESTETYCZNY ABARTH – CZERWONY, BIAŁY, CZARNY	○	○	○	○	○	○
UCHWYT PO STRONIE PASAŻERA	●	●	●	–	–	–
UCHWYTY ISOFIX TRZYPUNKTOWE	●	●	●	●	●	●
KOMFORT I FUNKCJONALNOŚĆ						
CENTRALNY ZAMEK Z PILOTEM W KLUCZYKU I ELEKTRYCZNIE OTWIERANE SZYBY PRZEDNIE	●	●	●	●	●	●
KLIMATYZACJA AUTOMATYCZNA Z FILTREM PRZECIWPYŁKOWYM	●	●	●	●	●	●
WSPOMAGANIE ELEKTRYCZNE KIEROWNICY DUAL DRIVE Z FUNKCJĄ SPORT	●	●	●	●	●	●
ZESTAW NAPRAWCZY KOŁA FIX&GO	●	●	●	●	●	●
CZUJNIKI PARKOWANIA Z TYŁU	○	○	○	●	●	●
SKRZYNIA AUTOMATYCZNA ABARTH MTA	○	○	○	○	○	○
ŁOPATKI PRZY KIEROWNICY DO STEROWANIA SKRZYNIĄ ABARTH MTA	○	○	○	○	○	○
PAKIET DLA PALĄCYCH (ZAPALNICZKA + POPIELNICZKA)	○	○	●	○	○	●
PANEL DESKI ROZDZIELCZEJ WYKOŃCZONY WŁÓKNEM WĘGLOWYM	–	–	○	–	–	○